DREHBARER TELESKOPSTAPLER MIT 7000 KG TRAGLAST

TECHNISCHE DATEN

Hubhöhe	24,40 m
Tragkraft	7000 kg
Maximale Reichweite	20,50 m

FAHRZEUGEIGENSCHAFTEN

Länge mit Gabel (A+B+C)	9,11 m
Breite (M)	2,49 m
Höhe (J1)	3,05 m
Abstützbreite (O)	6,25 m
Eigengewicht	20,98 t

Abmaße in mm

A	1200
A1	1028
A2	130
A3	60
B	364
C	7549
C1	7492
D	6152
E	1175
E1	2515
F	3250
G	1727
H1	364
H2	350
I	2846
J	2980
J1	3044
K	3418
K1	608
L	2050
M	2490
N	5370
O	6251
P	274
P2	14°
P3	22°
P4	7°
P5	7°
Q	4631,5

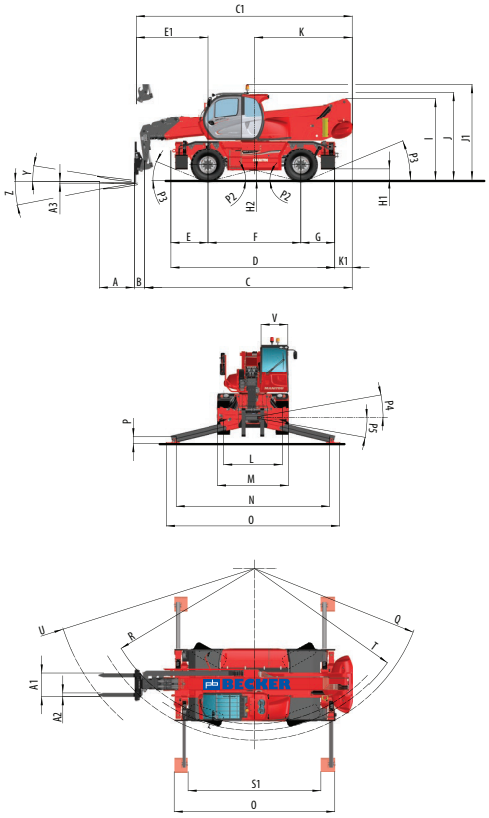

R	5234,5
S	4656
S1	5616
T	5427
U	6745
V	990
Y	12,3°
Z	108,7°

- Sehr hohe Tragkraft von 7000 kg
- Allradantrieb
- Allradlenkung/Hundegang
- 360° drehbar
- Stützen

Technische Änderungen vorbehalten. Bilder nicht bindend!

Drehung auf ausgefahrenen Stützen
mit Gabelzinken

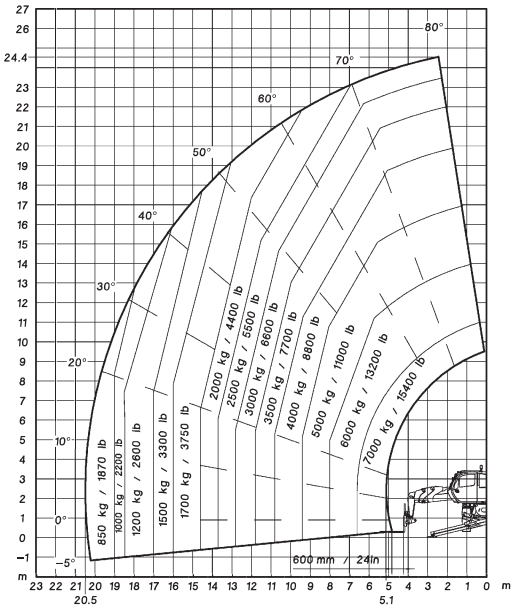

Frontal auf Rädern mit Gabelzinken

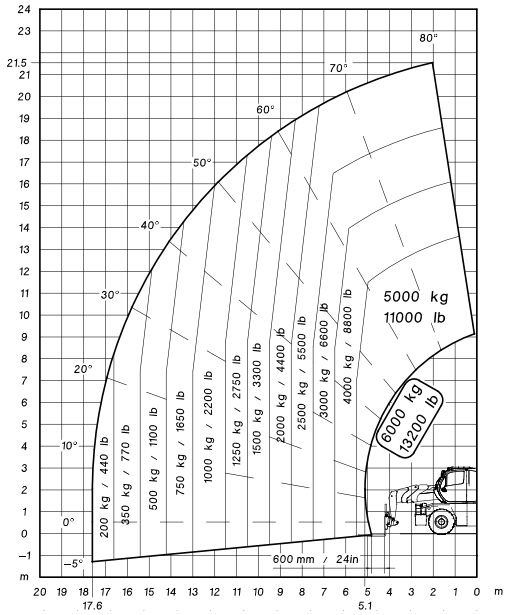

Technische Anbauteile

Drehung auf ausgefahrenen Stützen
mit Seilwinde 5000 kg

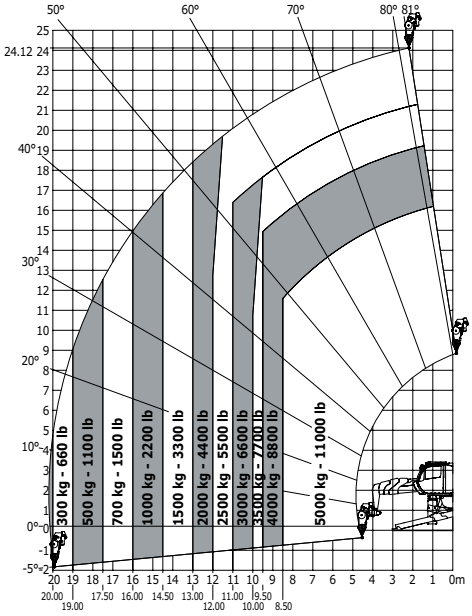

Arbeitskorb 1000 kg
(bis 3 Personen)

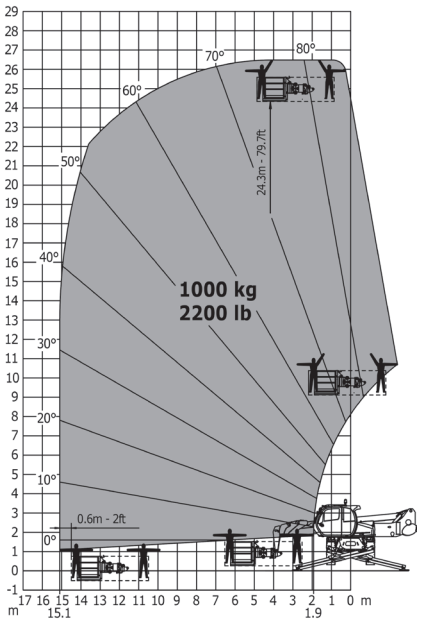

TECHNISCHE DATEN SEILWINDE

Tragkraft	5,00 to
Eigengewicht	510 kg
Seillänge	49,00 m
Maximale Geschwindigkeit	21,5 m/min

TECHNISCHE DATEN ARBEITSKORB (1000 KG)

Tragkraft	**1000 kg**
Länge	2,24 m bis 5,00 m
Breite	1,20 m
Geländehöhe	1,30 m
Eigengewicht	1060 kg

Technische Änderungen vorbehalten. Bilder nicht bindend!